TWO PORT USB EASY SWITCH

用户手册

CS-62U

请仔细阅读该用户手册，并遵循其安装操作程序，以避免对本产品和/或与之相连接的设备造成任何损坏。

包装明细：

- 1 CS-62U 2 端口小型带线式 KVM 切换器
- 1 用户手册
- 1 快速安装说明

如果有任何物件损坏或遗失，请与您的经销商联系。

© 版权所有 2004 宏正自动科技股份有限公司
用户手册编号：PAPE-1237-200
台湾印刷 05/2004
所有品牌名称和商标皆已注册，版权所有

注意：本产品已经过测试，完全符合 B 级电子设备要求和 FCC 认证的第 15 部分规范。这些规范是为了在商业环境下使用该设备，而能避免有害干扰，并提供有效保护所规范的规定。该设备会产生并辐射电磁波，如果用户未能按照该用户手册的说明以进行安装和使用，将可能对通讯造成有害干扰，。但是并不能保证只要采取某种特定的安装方式就会避免电磁干扰。如果确实对无线电或电视信号接收产生了有害干扰，可以通过开关此设备来判断，建议用户尝试以下方法解决：

- 重新调整或放置信号接收天线
- 使该设备远离信号接收设备
- 该设备与电器设备勿使用同一个电源插座
- 可向经销商或无线电/电视机技术人员寻求帮助

概述

CS-62U USB 简易切换器是一种控制设备，可以通过一个控制端（键盘、显示器、鼠标）实现对两台主机的访问。在 CS-62U 研制出来之前，只能通过复杂且价格昂贵的网络系统实现从一个控制端控制多台主机。现在，通过使用 CS-62U，您可轻松地实现对两台主机的访问。

CS-62U 在原有型号的基础上进行了改进，通过 USB 而不是传统的 PS/2 连接器，将键盘鼠标信息传送到主机，速度更快，传送更可靠。此外，小型的桌面设置及内建 KVM 线缆使操作空间更简洁、安装连接更简便。

CS-62U 支持 USB 多媒体键盘和音频功能。您只需使用一组音箱设备就能同时听到两台电脑输出的声音。

安装简单快捷，只需将线缆插入对应端口即可。无需安装软件，无需复杂的安装程序，也不存在不兼容的问题。因为 CS-62U 从键盘直接接收输入信息，兼容所有的操作系统并可以在任意硬件平台下工作。通过键盘上的简单热键组合进行电脑间的切换。

安装 CS-62U 简易切换器是节省时间和金钱的最佳选择。通过一个控制端来控制两台主机，CS-62U 减少了为每台计算机购买一个独立的键盘、显示器和鼠标的费用。此外，也节省了这些额外设备所占用的空间，避免了奔波于电脑之间的麻烦。

产品特性

- 一个控制端（VGA，SVGA 或 Multisync 显示器以及 USB 键盘、鼠标）控制两台主机
- 造型精巧，内嵌 2 组 KVM 线缆（键盘、显示器、鼠标、扬声器）
- 易于安装---无需软件----只需将线缆与主机相连
- 易于操作---通过热键操作切换选择主机---自动扫描功能可监控主机运行状况
- 键盘和鼠标模拟功能---即使控制端处于非切换锁定也能启动主机
- 支持热插拔---无需关闭切换器，就可接入或移除主机
- 检测电源开启---自动切换至第一个开启电源的端口
- 当切换时，保存并恢复大写锁定、数字锁定和滚动锁定
- LED 指示灯易于状态监控
- 可通过热键选择 OS 和键盘语言
- 支持多媒体 USB 键盘①
- 支持 Logitech 和 Microsoft 无线键盘和鼠标
- 支持 4 和 5 多按键鼠标和多数鼠标的滚轮设置②
- 超高视频分辨率---高达 2048×1536;DDC2B
- 支持音频共享的音箱
- 支持 Windows98SE 或更高版本，Mac OS 8.6 或更高版本，Sun Solaris 8 或更高版本和 Linux RedHat 7.1 或更高版本
- 无须外接电源

①安装合适的驱动程序

②必须安装操作系统的鼠标驱动程序才能使用第 4 和第 5 个按键功能

硬件需求

控制端

- 1 具有最高分辨率的 VGA ，SVGA 或 Multisync 显示器，同样适用于其他计算机
- 1 USB 键盘
- 1 USB 鼠标

主机

每台主机上必须安装以下设备：
- 1 VGA ， SVGA 或 Multisync 卡
- 1 USB A 型端口

线缆

为使信号效果最佳及简化配置，在 CS-62U 中设计安装了两个高品质的三合一 CS 内建 KVM 线缆。无需额外购买线缆。

前视图

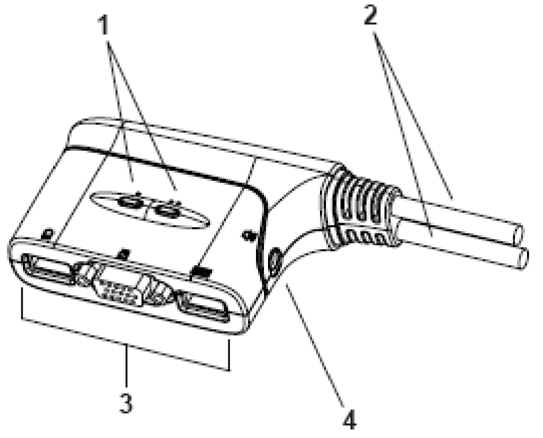

1、LED 指示灯端口

LED 端口指示灯表示所对应端口为 KVM 当前操作端口。一个点的 LED 指示灯代表端口 1，两个点的代表端口 2。根据端口状态，指示灯将按特定的形式闪烁（详细说明请见 p.17 LED 显示表）

2、KVM 线缆

请将三合一线缆分别插入所接主机的 USB、显示器、音频端口。

线缆底部有 1 个点的表示是连接端口 1 的线缆，有 2 个点的表示是连接端口 2 的线缆。

3、控制端口

请将键盘、显示器、鼠标插入此端口。

4、音箱插口

请将与音箱相连的线缆插入此端口

安装

1、 开始安装前，请确保关闭了即将连接的所有设备的电源。务必拔掉所有具有键盘电源开启功能的计算机电源。
2、 请确保所有即将连接的设备已接地。

请参照下页的安装示意图进行以下操作，图中的数字对应具体的操作步骤：

1、 请将键盘、显示器、鼠标分别插到 CS-62U 的对应端口。每个键盘鼠标端口都有相应的图标作标识。
2、 请将音箱插到 CS-62U 音箱插口。
3、 请将与 KVM 线缆相连接的 USB、显示器、音箱插到即将安装的计算机的对应端口。

注意：线缆底部有 1 个点的表示是连接端口 1 的主机，有 2 个点的表示是连接端口 2 的主机（见 p.8 热键端口选择）

4、开启主机电源。

注意：CS-62U 电源开启默认值是连接到首台被开启的主机。

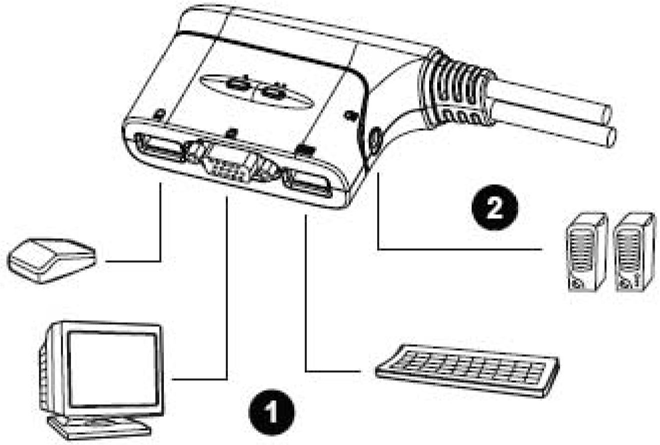
2
1

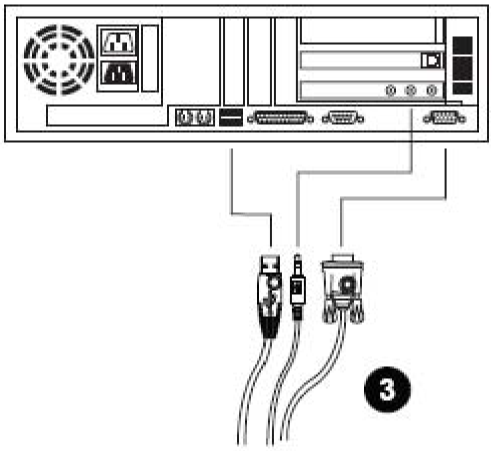
3

热键端口访问

启动热键模式

CS-62U 提供了广泛的、方便操作的热键功能，使得通过键盘控制和设置 KVM 安装更加便捷。除跳跃模式外（见 p.9），所有的热键操作在启动热键模式（HKM）后开始。

请按以下步骤启动热键模式：

1、按住 **Num Lock** 键

2、按住再松开 **minus** 键

3、松开 **Num Lock** 键

注意：1、必须在半秒钟内松开 minus 键，否则热键启动操作将被取消。
2、还有另外一种启动热键模式的操作方法，详情见 p.10

当 HKM 启动后，Caps Lock 和 Scroll Lock 指示灯依次闪烁表示 HKM 已启动。当您退出热键模式后，它们将停止闪烁并恢复到正常状态。

当 HKM 启动后，常规的键盘鼠标功能失效，只有与热键兼容的键盘和鼠标操作信息被输入。（将在下部分描述）

某些热键操作完成后，您将自动退出热键模式。但有些操作，您必须手动退出。请按 **Esc** 键或 **Spacebar** 键来手动退出 HKM。

热键端口访问

通过热键操作可以选择 KVM 当前访问的计算机。CS-62U 提供了以下热键端口访问特性：

◆ 选择在线端口
◆ 自动扫描模式
◆ 跳跃模式

选择在线端口：

通过以下热键组合，您可以将任何主机切换到 KVM 当前操作主机。

1、启动 HKM（见 p.7）
2、按住再松开计算机的端口编号（1 或 2）
3、按住[Enter]键

KVM 将所选端口主机切换为当前操作主机并自动退出热键模式。

自动扫描模式

CS-62U 扫描功能以每 5 秒的时间间隔在两台主机间自动切换扫描。您无需进行手动切换就能监视主机的运行状况。请按以下步骤开始自动扫描模式：

1、启动热键模式（见 p.7）
2、按住再松开**[A]**

一旦开始扫描，将持续进行，直到您按[Esc]或[Spacebar]键退出自动扫描模式。扫描终止时刻的当前操作端口在扫描终止后将保持为当前操作端口。

注意：1、当进行自动扫描时，常规的键盘鼠标功能失效。您必须按下[Esc]或[Spacebar]键退出自动扫描模式才能恢复其正常功能。
2、按住[Esc]或[Spacebar]键退出自动扫描模式和热键模式。

跳跃模式

跳跃模式是一种进行端口切换的快捷方式。无需启动热键模式，您就能在两台主机间进行 KVM 切换。

您只需敲击 **Scroll Lock** 键两次即可执行跳跃模式。这样，KVM 操作端口就能从当前端口切换到另一个端口。

注意：跳跃模式启动键也能更改为 **Ctrl** 键（详情请见 p.10）

热键设置

预备启动热键

预备启动热键是为当默认的设置与计算机当前运行的程序相冲突时可以替换使用而提供的。

请按以下步骤，切换至预备热键启动设置：

1、启动 HKM（见 p.7）

2、按住再松开 **H** 键

热键启动按键变为 Ctrl 键（而不是 Num Lock 键）和 F12 键（而不是 minus 键）

注意：此程序可以在两种方式中进行切换。如需恢复至之前的热键启动模式，请启动 HKM，然后按住再松开 **H** 键。

预备跳跃模式启动热键

跳跃模式启动方式可以由敲击 Scroll Lock 键两次变为敲击 Ctrl 键两次（[Ctrl][Ctrl]）。请按以下步骤，改变跳跃模式启动方式：

1、启动 HKM（见 p.7）

2、按住再松开 T 键

注意：此程序可以在两种方式中进行切换。如需恢复至之前的方式[Scroll Lock][Scroll Lock]，请启动 HKM，然后按住再松开 T 键。

热键访问总结表

组合	功能
[Num Lock]＋[-]	启动热键模式（默认）
[Ctrl] ＋[F12]	启动热键模式（预备）
热键模式＋[A]	启动自动扫描模式
热键模式＋[H]	在默认和预备热键启动两种模式间进行切换
热键模式＋[T]	在默认和预备跳跃启动两种模式间进行切换
[Scroll Lock] ＋[Scroll Lock]	启动跳跃模式（默认）
[Ctrl] ＋[Ctrl]	启动跳跃模式（预备）
[Esc]或[Spacebar]	退出热键、自动扫描和跳跃模式

键盘操作平台安装

默认端口设置是与 PC 兼容的键盘操作平台。在 PCs，Macs 和 Suns 综合环境下，如果键盘平台由自动检测功能设置，那么多媒体键盘在 Max 和 Sun 系统中可能不会起作用。

如果这样，您可以把要更改的端口设置为 KVM 当前操作端口，并通过以下热键组合而给端口手动设置正确的键盘操作平台。

热键操作方式具体步骤如下：

1、启动 HKM（见 p.7）
2、按住再松开相应功能键（见下表）

完成设置后，您可以自动退出 HKM。

键	操作
[F10]	自动检测并设置键盘操作平台（默认）
[F2]	设置 Mac 键盘操作平台
[F3]	设置 Sun 键盘操作平台

键盘语言设置

通过 **F6** 键设置键盘语言版面。默认设置为美式英语。如果您希望更改某端口的键盘语言版面，可以将此端口设为 KVM 当前操作端口，再进行以下操作：

1、启动 HKM（见 p.7）

2、输入

[F6]　[nn]　[Enter]

注意：1、请用下表中的代码替换 nn

2、请勿输入括号----只需输入括号中的键

3、每次按一个键

语言	代码
美式英语（默认）	33
法语	08
日语	15

其它热键操作

通过热键操作也可以打印端口的当前设置及重置 USB。热键输入方式如下：
1、启动 HKM（见 p.7）
2、按住再松开相应功能键（见下表）

键	操作
[F4]	打印当前热键、键盘操作平台及语言代码设置 注意：您必须打开文本编辑器才能使用此功能。
[F5]	执行 USB 重置

恢复默认设置

通过以下操作把 CS-62U 的设置恢复为默认值：
1、启动 HKM（见 p.7）
2、按住再松开 R 键
3、按住[Enter]键

CS-62U 的默认值如下：

启动热键	**[Num Lock][-]**
启动跳跃模式	[Scroll Lock] [Scroll Lock]
键盘 OS 平台	自动
键盘语言	英语

模拟键盘

Sun 键盘

当 Control 键[Ctrl]和其他键组合使用时，与 PC 兼容的有 101/104 个键 USB 键盘可以模拟 Sun 键盘的功能。相应功能如下表所示：

注意：当使用[Ctrl]键组合时，按住再松开 Ctrl 键，然后按住再松开启动键。

PC 兼容键盘	**Sun 键盘**
[Ctrl] [T]	Stop
[Ctrl] [F2]	Again
[Ctrl] [F3]	Props
[Ctrl] [F4]	Undo
[Ctrl] [F5]	Front
[Ctrl] [F6]	Copy
[Ctrl] [F7]	Open
[Ctrl] [F8]	Paste
[Ctrl] [F9]	Find
[Ctrl] [F10]	Cut
[Ctrl] [1]	
[Ctrl] [2]	
[Ctrl] [3]	
[Ctrl] [4]	
[Ctrl] [H]	Help

Mac 键盘

PC 兼容 101/104 键的 USB 键盘与 Mac 键盘的键盘模拟对应信息如下：

注意：当使用键组合时，按住再松开第一个键（Ctrl 或 Alt），然后按住再松开启动键。

PC 兼容键盘	Mac 键盘
[Shift]	Shift
[Ctrl]	Ctrl
[Win]	⌘
[Ctrl] [1]	
[Ctrl] [2]	
[Ctrl] [3]	
[Ctrl] [4]	⏏
[Alt]	L Alt/Option
[Prt-Sc]	F13
[Scroll Lock]	F14
[Desktop Menu]	=
[Enter]	Return
[Back Space]	Delete
[Ins]	Help
[Ctrl] [Win]	F15

产品规格

功能		规格
电脑连接		2
端口选择		热键
LED	已选择	2
控制端口	键盘	1×A 型 USB 端口
	鼠标	1×A 型 USB 端口
	显示器	1×HDB-15 母头
	音频	1×Stereo Earphone Jack
KVM 线缆连接	键盘 鼠标	2×A 型 USB 插口
	显示器	2×HDB-15 母头
	音频	2×Stereo Earphone 插口
扫描间隔		5 秒
工作温度		0-50 ℃
储存温度		-20—60 ℃
湿度		0-80% RH
外壳		塑料
重量		0.38 千克
尺寸（长×宽×高）		8.1×6.9×2.6cm

LED 指示灯显示表

指示灯状态	含义
关	此端口未被选择
开（稳定）	此端口与当前操作主机相连
闪烁（开关交替）	此端口与当前操作主机相连并处于自动扫描模式

故障排除

故障状况	可能原因	解决方法
键盘和/或鼠标无反应	线缆松动	检查所有线缆与插口是否连接好
	键盘/鼠标需要重置	将键盘/鼠标从控制端键盘接口拔除后重新插入
	切换器需要重置	关闭计算机，拔下 KVM 线缆，等候 5 秒钟后 重新插入线缆并开启计算机
	切换器处于自动扫描模式	按[Spacebar]键退出自动扫描模式
	所选端口连接的主机电源关闭	重发热键请求命令，并选择所接主机电源已开启的端口
	热键组合输入不正确	重发热键请求命令，逐一按住-松开热键组合中的每个键
显示器问题	分辨率和/或带宽设置太高	选择低分辨率和/或带宽

有限保证

在任何情况下，对于使用本产品或本产品所附的光盘、文件等所造成的直接、间接、特别、偶然发生或随之发生的损害，直接销售商所承担的赔偿将不超过本产品所支付的价格。

直接销售商不会保证、明示、暗示或法定声明本文件的内容与用途，及特别否认其对于特殊用途的品质、性能、适售性或适用性。

直接销售商同时保留修改或更新设备或文件的权利，且无义务通知任何个人或个体修改或更新的内容。如果要咨询进一步的需求，请联系您的直接销售商。